Nazwa opracowania. Skala

## Szczegół osadnika z progiem. Skala 1:20

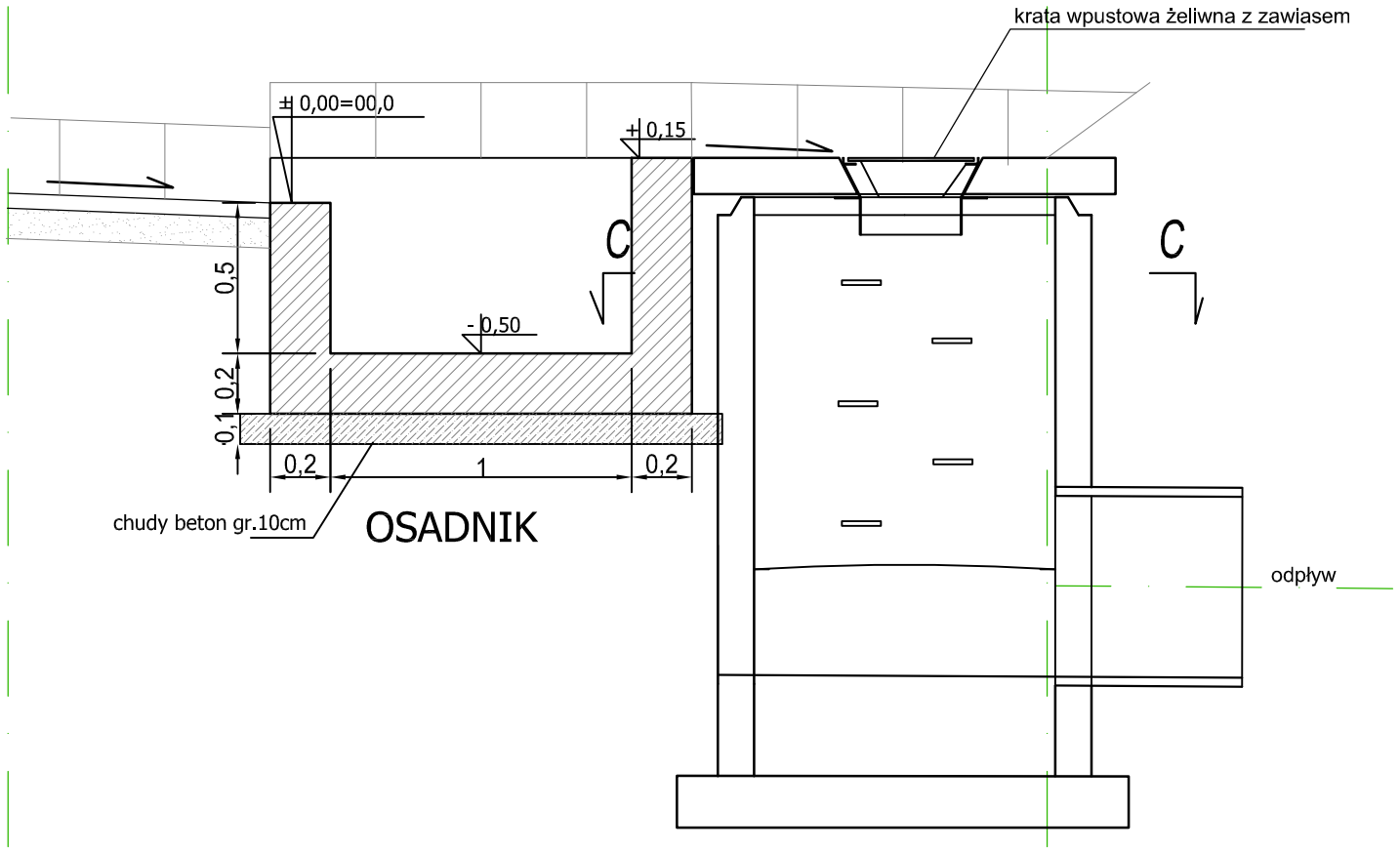


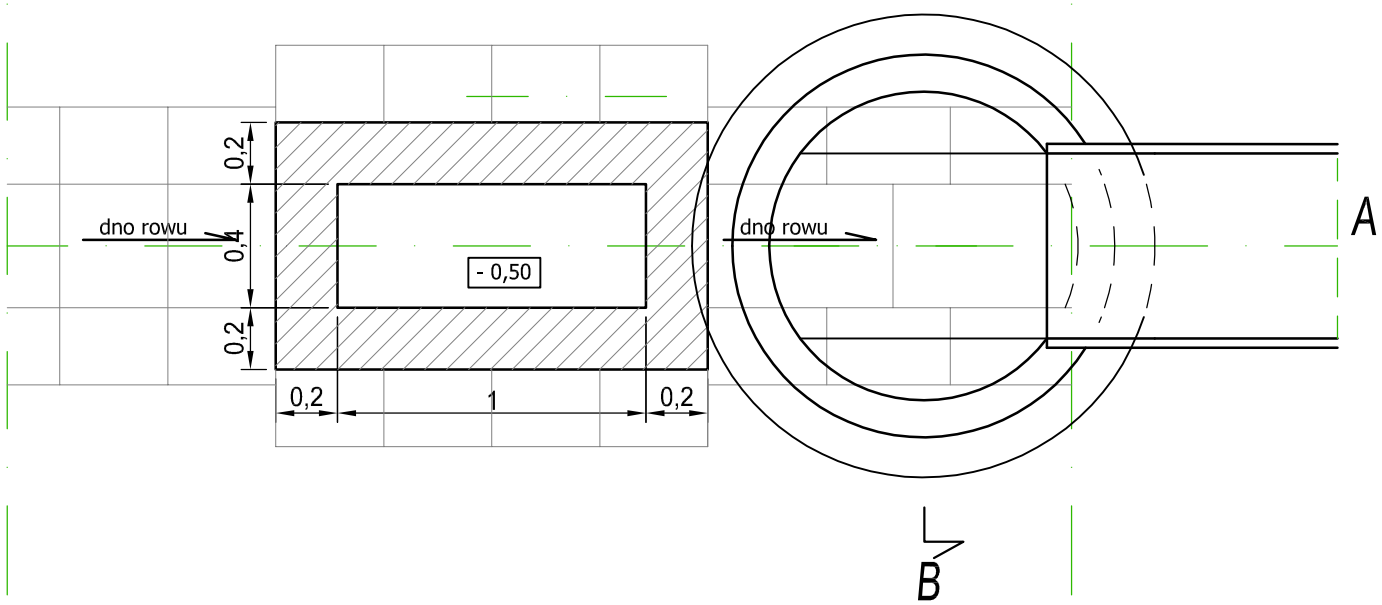


| | | |
|---|---|---|
| ZARZĄDZANIE I DORADZTWO BUDOWNICTWO LĄDOWE<br>mgr inż Andrzej Klecha<br>Mielec, ul. Orzeszkowej 14<br><br>tel. (017) 773 50 81<br>e-mail: aklecha@powiat.mielec.pl | Przedmiot: DOKUMENTACJA TECHNICZNA<br>"Budowa chodnika w ciągu drogi powiatowej Nr 0469T odcinek Grzymałków ul. Kościelna od km 13+711 do 14+211 tj. dł.500m"<br><br>Nazwa opracowania. Skala<br>Szczegół osadnika w km 14+071,2. Skala 1:25 | |
| Branża | Projektował | Sprawdził |
| Drogowa | mgr inż. A. Grądalski<br>nr upr.PDK/0090/POOD/07 | mgr inż. A. Klecha<br>nr upr.PDK/0046/POOD/04 |
| | Data wykonania; Marzec 2009r | Nr rys. **9** |